Häufig gestellte Fragen

DrillRight app

Einführung und Erklärung der App 2
Anforderungen für die Nutzung der App 3
App-Genauigkeit 5
Fragen zum Start der App 6
Fragen zur Platzierung des Fernsehers und des Bohrlochs in der App 9
Manuelle positionierung 12

Vogel's. For Sure.

Einführung und Erklärung der App

F. Wie funktioniert die DrillRight App?

A. Die DrillRight-App ist ein Werkzeug, das Ihnen hilft, Ihre Vogel's TV-Halterung anzubringen. Schritt für Schritt führen wir Sie durch den Installationsprozess.

Was macht sie einzigartig?

- Die App zeigt Ihnen, wo das erste Bohrloch platziert werden soll. Zunächst zeigt Ihnen die App aus der Ferne, wie Ihr Fernseher an Ihrer Wand aussehen wird.
- Mit Hilfe von Augmented Reality ziehen Sie dann den Fernseher einfach an die gewünschte Position.
- Sobald Sie den Standort ausgewählt haben, gehen Sie zur Wand, um die grüne Markierung zu sehen. Übernehmen Sie diese mit einem Bleistift. Das ist Ihr erstes Bohrloch.

F. Warum habt ihr eine App zum Aufhängen einer TV-Halterung?

A. Wir verstehen, dass das Aufhängen einer TV-Halterung nicht oft vorkommt, insbesondere angesichts der langen Lebensdauer einer Vogel's TV-Halterung. Deshalb haben wir so viele Annehmlichkeiten wie möglich zusammengetragen, um dich Schritt für Schritt zu führen.

Es ist zum Beispiel ziemlich knifflig und nervenaufreibend zu bestimmen, wo gebohrt werden soll. Das Zentrum der Wandplatte ist möglicherweise nicht unbedingt der Ort, an dem sich das Zentrum deines Fernsehers befindet. Wenn du die Position der Wandhalterung manuell bestimmen möchtest, musst du ziemlich viel messen und berechnen.

Darüber hinaus kannst du in der DrillRight-App sofort sehen, wie dein Fernseher an deiner Wand aussieht. Es besteht eine gute Chance, dass er nach dem ersten Versuch so hängt, wie du es möchtest!

F. **Wie kann ich die DrillRight-App installieren?**

A. Die DrillRight-App kann wie folgt auf einem Telefon oder Tablet heruntergeladen werden:

- Gehen Sie in den App Store oder Play Store und suchen Sie nach 'DrillRight', wählen Sie die DrillRight-App aus und laden Sie sie herunter oder
- Scannen Sie den unten stehenden QR-Code (den Sie auch auf der Karte in der Verpackung finden können) und laden Sie die App herunter:

Anforderungen für die Nutzung der App

F. **Welche Geräte sind mit der DrillRight-App kompatibel?**

A. Sie können die App mit Android-Telefonen und -Tablets ab Version 7.0 oder iPhone 10 und neuer verwenden. Je neuer Ihr Betriebssystem ist, desto besser funktioniert die App.

In der Regel gilt auch: Je neuer Ihr Telefon ist, desto besser ist das Ergebnis. Es ist ratsam, die App mit einem Telefon zu verwenden, das maximal 3 Jahre alt ist. Dann ist es mit der besten Kamera und den besten Sensoren ausgestattet, was zu einem präziseren Bohrloch führt.

Darüber hinaus muss Ihr Telefon "Depth API" unterstützen, um sicherzustellen, dass mehrere Kameras gut zusammenarbeiten. Wenn Ihr Telefon "Depth API" unterstützt, sehen Sie dies in der Spalte "Bemerkungen" in der Liste der Geräte mit "Depth API".

Entspricht Ihr Gerät nicht diesen Anforderungen? Dann wird der App Store oder der Play Store anzeigen, dass die App nicht mit Ihrem Gerät kompatibel ist, und Sie können die App nicht herunterladen.

F. Warum kann ich die App nur verwenden, wenn ich eine solide Beton- oder Ziegelwand habe?

A. In einer soliden Beton- oder Ziegelwand müssen Sie sich keine Gedanken darüber machen, wo Sie bohren.

Für eine Wand mit Holzständern müssen Sie immer in die Ständer bohren. Die App kann nicht erkennen, wo sich diese Ständer befinden, sodass Sie das erste Bohrloch nicht damit bestimmen können. Sie können die App jedoch weiterhin verwenden, um eine Vorstellung davon zu bekommen, wie Sie den Fernseher positionieren möchten. Sie müssen das Bohrloch dann in die Nähe des nächsten Ständers verschieben. Wenn Sie die Ständer nicht berücksichtigen möchten, können Sie einen Ständeradapter kaufen, um eine Vollbewegungs-Halterung frei an der Wand zu positionieren.

Für andere Arten von Wänden (oder wenn Sie sich unsicher sind, welche Art von Wand Sie haben), empfehlen wir immer, einen professionellen Installateur zu konsultieren. Es kann sein, dass Sie eine nicht solide Wand aus Beton oder Ziegel haben. In diesem Fall bleibt der Fernseher möglicherweise ohne angemessene Vorbereitung nicht an Ort und Stelle. Sie benötigen möglicherweise zusätzliche Installationsmaterialien.

F. Welche Informationen benötige ich, um die DrillRight-App zu verwenden?

A.

- Sie müssen wissen, welche Art von Wand Sie haben, da die App nur mit soliden Wänden verwendet werden kann.
- Art Ihrer TV-Halterung. Dadurch kann die App feststellen, ob sie zu Ihrem Fernseher passt. Die App weiß auch, welche Installationsfragen und Videos relevant sind.
- Modell Ihres Fernsehers. Dadurch weiß die App, ob Ihr Fernseher auf die TV-Halterung passt.
- Die App fragt Sie auch nach dem Abstand zwischen dem Boden des Fernsehers und dem Boden der vertikalen Streifen oder zwischen der Oberseite des Fernsehers und der Oberseite der Streifen. Dies liegt daran, dass Sie sie normalerweise auf verschiedene Arten montieren können und die VESA-Bohrungen sich auf unterschiedlichen Höhen befinden können. Auf diese Weise weiß die App, wie hoch der Fernseher im Verhältnis zur Wandplatte sein wird. Es ist praktisch, wenn die App Ihnen zeigt, wie es bei Ihnen zu Hause aussehen wird.

Das ist alles! Die App sagt Ihnen, welche Werkzeuge Sie benötigen, und die Installationsvideos helfen Ihnen bei allen Installationsschritten.

App-Genauigkeit

F. Wie genau ist die DrillRight-App?

A. Die DrillRight-App zeigt das erste Bohrloch mit einer maximalen Abweichung von 3 cm an. Die neuesten Geräte liefern die genauesten Ergebnisse. Wählen Sie daher immer das neueste verfügbare Telefon, wenn Sie die App verwenden.

Faktoren, die das beste Ergebnis gewährleisten:

- Referenzpunkte an der Wand, wie gemusterte Tapeten oder Post-its
- Gut beleuchteter Raum
- Messen Sie das Ergebnis danach für zusätzliche Genauigkeit

F. Wie genau ist die Wasserwaage in der DrillRight-App?

A. Es hängt von den Sensoren in Ihrem Telefon ab, aber die meisten Telefone können ziemlich genau anzeigen, ob Ihr Fernseher waagerecht ist. Stellen Sie sicher, dass keine Hüllen oder Knöpfe im Weg sind. Montieren Sie Ihren Fernseher waagerecht in einer Position parallel zur Wand.

Fragen zum Start der App

F. Mein TV-Halter und mein Fernseher passen laut der App nicht zusammen. Was soll ich tun?

A. Es gibt 3 Faktoren, die übereinstimmen müssen, um eine Übereinstimmung zu haben:

1. Das VESA-Muster (die Montagelöcher auf der Rückseite Ihres Fernsehers)
2. Die Höhe des Fernsehers
3. Das Gewicht des Fernsehers.

Wenn einer der drei nicht übereinstimmt, müssen Sie eine andere Halterung auswählen.

Wenn die App sagt, dass Ihr Fernseher nicht mit Ihrer Halterung übereinstimmt, aber diese 3 Anforderungen erfüllt sind, klicken Sie auf "mein Fernseher ist nicht aufgeführt" auf dem TV-Auswahlbildschirm und geben Sie diese Informationen ein. Wenn dies zu einer Übereinstimmung führt, können Sie direkt in der App fortfahren.

Immer noch keine Übereinstimmung? Ist es nicht klar, warum es keine Übereinstimmung gibt, oder glauben Sie, dass die Nichtübereinstimmung falsch ist? Senden Sie uns eine Nachricht über **drillright@vogels.com**.

F. Warum brauche ich diese Werkzeuge?

A. Die Werkzeugliste variiert je nach TV-Halterung. Aber im Allgemeinen benötigen Sie für verschiedene Zwecke die folgenden Gegenstände:

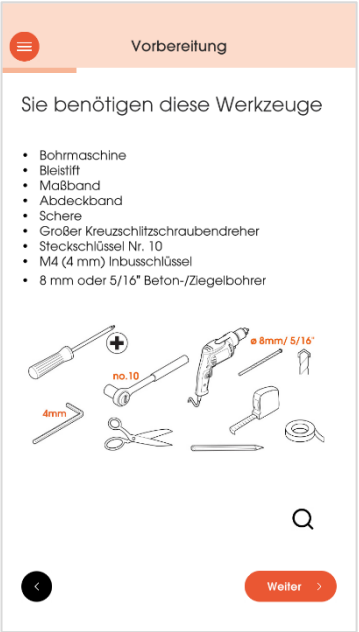

- **Bohrmaschine**, natürlich, um die Löcher in der Wand zu bohren. Es ist ratsam, auch einen Staubsauger griffbereit zu haben, um den Staub aufzufangen und die Löcher auszusaugen.
- **Bleistift**, um das Bohrloch zu markieren, das die DrillRight-App empfiehlt.
- **Maßband**, um den Abstand von den Streifen bis zur Unterseite des Fernsehers zu messen.
- **Malerband**, um das DrillRight-Poster an der Wand aufzuhängen, ohne sie zu beschädigen.
- **Schere**, um die Bohrschablone auszuschneiden. Im Falle einer großen Einlegekarte können Sie auch das Poster ausschneiden.
- **Großer Phillips-Schraubendreher**, um die Bolzen der vertikalen Streifen in den Fernseher zu schrauben.
- **Steckschlüssel**: Wir verwenden Sechskantschrauben zur Montage der Wandplatte an der Wand, weil sie sich enger in der Wand anziehen als Kreuzschlitzschrauben (die rutschen können). Sie können auch einen Steckschlüssel verwenden und die Bolzen mit einem Schraubendreher an der Wand befestigen.
- **Inbusschlüssel**: Für einige Vollbewegungsmodelle verwenden Sie einen Inbusschlüssel, um die am Fernseher angebrachten Teile am Wandhalter anzuziehen. Einige Modelle haben auch Einstellungsoptionen, die Sie mit einem Inbusschlüssel einstellen. Lesen Sie dazu das vollständige Handbuch unter www.manuals.vogels.com.
- **1 oder 2 Größen von Beton-/Steinbohrern**. Wenn zwei Bohrgrößen angegeben sind, verwenden Sie die kleinste zum Vorbohren.

F. Warum fragt die App, wo die Anschlüsse meines Fernsehers sind?

A. Wenn Ihre TV-Anschlüsse links sind, ist es bei einer vollbeweglichen TV-Halterung praktisch, den Arm nach rechts zu klappen, wenn Sie den Fernseher an die Wand drücken. Die meisten vollbeweglichen TV-Halterungen sind nicht symmetrisch. Daher beeinflusst die Richtung, in die Sie den Arm klappen, wo Sie bohren müssen.

F. Warum muss ich auf die Umgebung achten, wenn ich Augmented Reality benutze?

A. Wenn Sie auf Ihren Bildschirm konzentriert sind und gleichzeitig durch den Raum gehen, kann es schnell zu Unfällen kommen. Achten Sie darauf, nicht über Objekte oder Möbel zu stolpern und vermeiden Sie, gegen etwas zu stoßen.

F. Wofür dient das Poster?

A. Das Poster dient als visuelle Referenz, die der App mitteilt, wie groß die Wand ist und wo sich das Telefon relativ zur Wand befindet. Auf diese Weise weiß die App, wie groß die Projektion Ihres Fernsehers sein sollte, und Sie können sich während dieses Schritts auch im Raum bewegen. Auch wichtig: Wenn Sie sich der Wand nähern, um Ihr Bohrloch zu markieren, verwendet die App das Poster als Referenzpunkt für die gewählte TV-Position.

Fragen zur Platzierung des Fernsehers und des Bohrlochs in der App

F. Die App sagt "Scannen Sie das Plakat", aber es passiert nichts, was soll ich tun?

A. Wenn alles richtig gemacht wurde, haben Sie das Poster, das in der Verpackung enthalten war, ungefähr an der Stelle an der Wand angebracht, an der Sie den Fernseher aufhängen möchten. Wird Ihr Poster nicht auf dem Bildschirm in einen Fernseher umgewandelt? Stellen Sie sicher, dass genügend Licht im Raum vorhanden ist. Gehen Sie mit der Kamera auf das Poster zu oder bewegen Sie sich weg. Oder richten Sie kurz auf den Boden und versuchen Sie es erneut. Wenn die App Ihr Poster erfolgreich scannt, wird das Poster auf Ihrem Bildschirm zu einem schwarzen Rechteck und Sie erhalten die nächste Anweisung: "Ziehen Sie den Fernseher an seine endgültige Position".

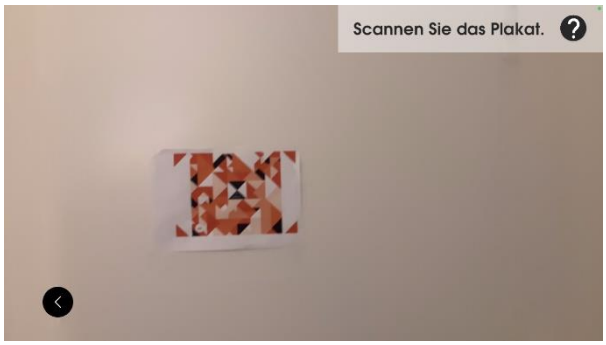

F. Die App sagt "Ziehen Sie den Fernseher an seine endgültige Position". Was soll ich tun?

A. Bewegen Sie den Fernseher, indem Sie mit Ihrem Finger über den Bildschirm streichen. Auf diese Weise können Sie den besten Ort für den Fernseher in Ihrem Raum auswählen. Sie können den Fernseher nach oben, unten und zur Seite verschieben. Der angezeigte Bohrpunkt im nächsten Schritt wird entsprechend angepasst. Sind Sie zufrieden? Klicken Sie auf "Bestätigen Sie die TV-Position".

F. Die App sagt "Oeps! Das Poster ist nicht ausreichend sichtbar". Was soll ich tun?

A. Die Kamera muss das Poster gut erfassen können, um den Fernseher an der richtigen Stelle projizieren zu können und dort den richtigen Bohrpunkt anzuzeigen.

Das bedeutet, dass der größte Teil des Posters auf Ihrem Gerät sichtbar sein muss. Auch wenn Sie näher an die Wand gehen, um das Bohrloch zu markieren. Liegt Ihr geplanter Bohrpunkt nicht in der Nähe des Posters, können Sie das Poster näher an das Loch bringen und den vorherigen Schritt erneut versuchen.

Wenn die Auflösung Ihrer Kamera nicht sehr hoch ist oder es zu dunkel im Raum ist, kann es auch sein, dass die App Schwierigkeiten hat, das Poster zu erkennen.

Erwarten Sie, dass die App das Poster sehen sollte, aber die Meldung bleibt hängen? Richten Sie dann kurz auf den Boden und versuchen Sie es erneut. Das Vor- oder Zurückgehen kann ebenfalls helfen. Funktioniert das nicht, gehen Sie einen Schritt zurück in der App oder starten Sie die App neu.

F. Mein Bohrloch wackelt ein wenig. Wie kann das sein?

A. Bei einigen Android-Geräten kann das Bohrloch ein wenig wackeln, wenn Sie auf die Wand zugehen. In der Regel kehrt das Bohrloch jedoch immer an dieselbe Stelle zurück.

Wenn das Bohrloch wirklich nicht an Ort und Stelle bleibt oder wenn die Wandhalterung schief ist, ist möglicherweise etwas beim Bestimmen der Position des Posters schiefgegangen. Sie können einen Schritt zurück in der App gehen oder die App neu starten, um es erneut zu versuchen.

F. Mein Poster steht im Weg für mein erstes Bohrloch, was nun?

A. Kein Problem, es ist nur Papier! Zeichnen Sie es einfach ab und bohren Sie durch das Poster.

F. Ich habe mein erstes Loch gebohrt, und jetzt?

A. Kleben Sie die im Karton enthaltene Bohrschablone waagerecht an die Wand und Sie wissen, wo Ihre anderen Löcher sein sollten! Natürlich helfen wir Ihnen auch durch diesen Schritt in der App. Sie können dem kurzen Erklärungsvideo folgen oder die umfangreiche Online-Anleitung verwenden.

F. Mein Fernseher hängt nicht an der Stelle, an der ich ihn mit der DrillRight-App platziert hatte. Wie kann das sein?

A. Die DrillRight-App ist ein technisches Hilfsmittel, und bei der Verwendung ist Vorsicht geboten. Überprüfen Sie vor dem Bohren sorgfältig, ob die Bohrmarkierungen an einer logischen Stelle stehen, beispielsweise indem Sie den Fernseher davor halten.

Obwohl die DrillRight-App sorgfältig entwickelt und getestet wurde und Zehntausende von Fernsehern in unserer Datenbank stehen und täglich mehr hinzukommen, ist es unmöglich, alle möglichen Nutzungssituationen vorherzusehen.

Glauben Sie, dass ein Fehler in der App vorliegt oder kommen Sie nicht weiter? Bitte kontaktieren Sie uns unter**drillright@vogels.com**.

F. Was ist Augmented Reality?

A. *Augmented Reality* bedeutet erweiterte Realität. Ihr Telefon oder Tablet fügt dem Kamerabild, das Sie auf Ihrem Bildschirm sehen, ein Element hinzu. In diesem Fall wird ein Fernseher oder eine Bohrschablone an Ihrer Wand projiziert. So können Sie sehen, wie Ihre Wand mit dem Fernseher aussieht, bevor Sie Löcher bohren.

Bei anderen Problemen / Fragen wenden Sie sich bitte an: **drillright@vogels.com**

Manuelle positionierung

F. Ich komme mit der App überhaupt nicht klar. Wie bestimme ich manuell die Position für meine TV-Halterung?

A. **Feste und schwenkbare Halterungen - Horizontale Position**

Die Wandplatte montieren Sie genau in der horizontalen Mitte, wo Ihr Fernseher platziert werden soll. Also, das ist einfach.

Feste und schwenkbare Halterungen – Vertikale Position

Der schnellste Weg, um die ideale Höhe einer festen oder schwenkbaren Halterung zu bestimmen, ist wie folgt:

- X: Befestigen Sie die Streifen gemäß der Anleitung auf der Rückseite Ihres Fernsehers. Während der Fernseher noch auf dem Boden liegt, klicken Sie die Wandplatte in die Streifen. Messen Sie den Abstand von einem der Bohrlöcher bis zur Unterseite Ihres Fernsehers.
- Y: Der Abstand von der Unterseite des Fernsehers zum Boden (oder zum Fernsehschrank). Die Mitte des Fernsehers sollte etwa auf Augenhöhe sein, wenn Sie auf dem Sofa sitzen.
    - Mit modernen TV-Technologien ist es glücklicherweise nicht so wichtig, aus welchem Winkel Sie auf den Fernseher schauen. Daher können Sie ihn auch etwas höher oder niedriger aufhängen, wenn es besser aussieht.
    - Schwenkbare Halterungen können über Augenhöhe montiert werden. Auch hier ist der genaue Winkel nicht mehr wichtig. Positionieren Sie den Fernseher dort, wo er nicht stört.

Zeichnen Sie das Bohrloch auf X+Y Höhe über dem Boden (oder dem Fernsehschrank) ab.

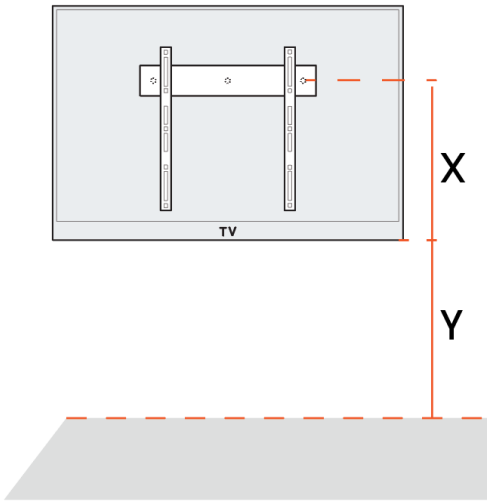

Vogel's. For Sure.

Drehbare Halterungen - Horizontale Position

Die meisten Bohrlöcher befinden sich nicht genau in der horizontalen Mitte Ihres Fernsehers. Wie weit sie neben der Mitte liegen, finden Sie in der Online-Anleitung (Schritt 2 – Beton-/Ziegelwand) oder in Tabelle A auf der nächsten Seite.

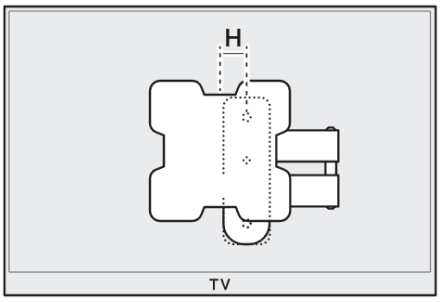

Drehbare Halterungen - Vertikale Position

Um die Höhe des Bohrlochs abzuzeichnen, benötigen Sie 3 Maße:

- **A:** Der Abstand vom oberen Bohrloch bis zum unteren Rand des vertikalen Streifens. Dieser Abstand hängt von der Halterung ab, die Sie haben, und steht in der Tabelle auf der nächsten Seite.
- **B:** Der Abstand vom unteren Rand des vertikalen Streifens bis zum unteren Rand des Fernsehers. Diesen können Sie mit einem Maßband oder Maßband nach dem Anbringen der vertikalen Streifen am Fernseher messen.
- **C:** Der Abstand von der Unterseite des Fernsehers zum Boden (oder zum Fernsehschrank). Die Mitte des Fernsehers sollte etwa auf Augenhöhe sein, wenn Sie auf dem Sofa sitzen.
    - Mit modernen TV-Technologien ist es glücklicherweise nicht so wichtig, aus welchem Winkel Sie auf den Fernseher schauen. Daher können Sie ihn auch etwas höher oder niedriger aufhängen, wenn es besser aussieht.

Zeichnen Sie das Bohrloch auf A+B+C Höhe über dem Boden (oder dem Fernsehschrank) ab.

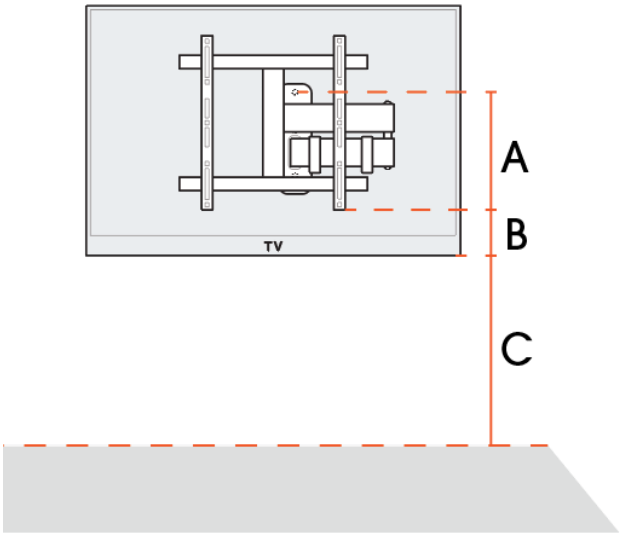

Tabelle mit Maße

TV-Halterung	Maß A	Maß H
TVM 1200/3200 series	137 mm	0 mm
TVM 1210 series	114 mm	0 mm
TVM 3210 series	170 mm	0 mm
TVM 1400/3400 series	337 mm	0 mm
TVM 1410/1610 series	114 mm	0 mm
TVM 3410/3610 series	170 mm	0 mm
TVM 1600/3600 series	337 mm	0 mm
TVM 1220 series	254 mm	192 mm
TVM 1240 series	179 mm	45 mm
TVM 1420 series	354 mm	237 mm
TVM 1440 series	272 mm	45 mm
TVM 1620 series	373 mm	282 mm
TVM 1640 series	281 mm	45 mm
TVM 3220 series	238 mm	237 mm
TVM 3240 series	165 mm	45 mm
TVM 3420 series	371 mm	282 mm
TVM 3440 series	281 mm	45 mm
TVM 3620 series	386 mm	327 mm
TVM 3640 series	295 mm	45 mm
TVM 3840 series	365 mm	45 mm
TVM 5400/5600 series	368 mm	0 mm
TVM 5440/5640/5840 series	374 mm	45 mm
TVM 5850 series	301 mm	0 mm

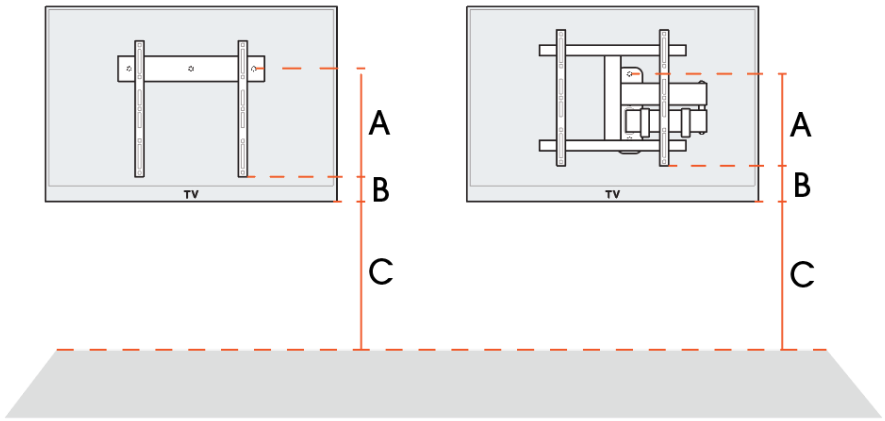

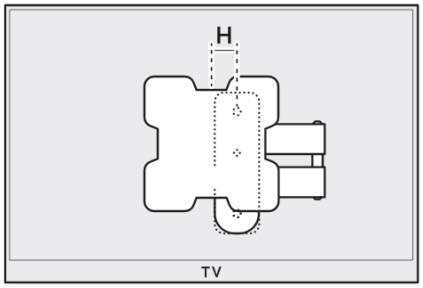

Vogel's. For Sure.